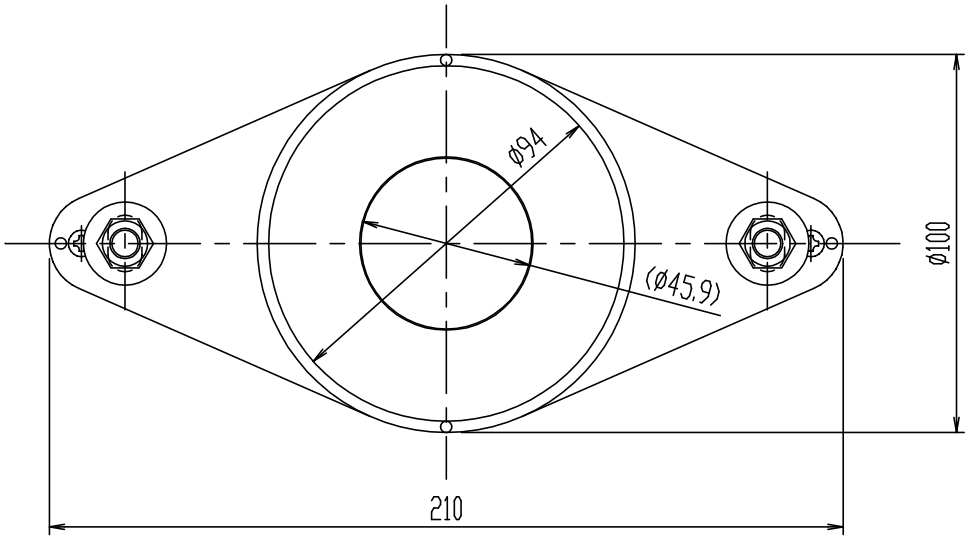

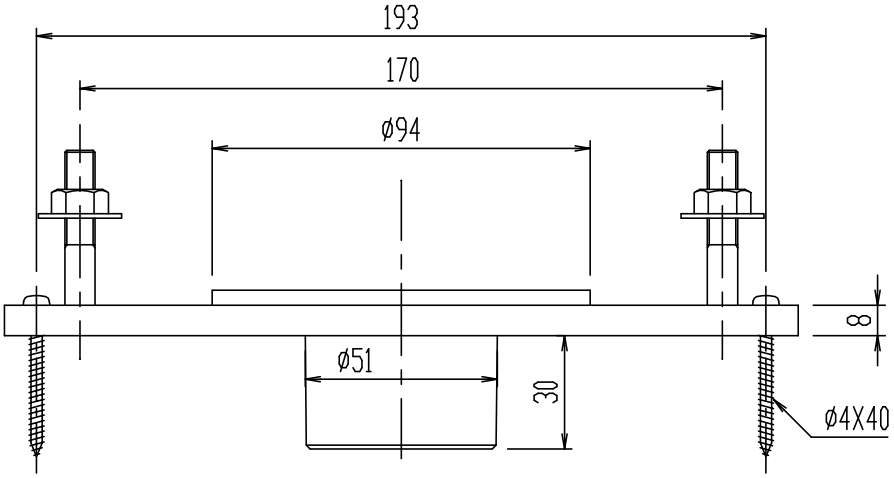

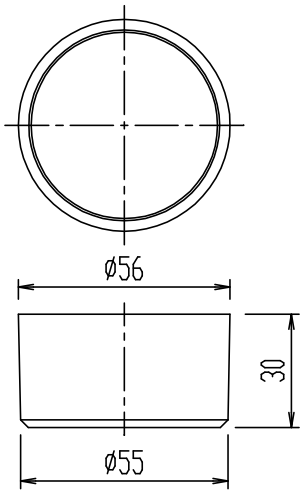

同梱部材：VU50用フランジアダプター

＊ 施工情報等は、小便器の施工説明書をご参照下さい。
・(VP・VU50用、ガスケット付)

日付	2013.02.01	尺度	1:2	製図	石川	検図	山本	品番	UF-300WP
図番	XK-UF300-0005A							品名	床フランジ
備考									株式会社 LIXIL