<付属品>

固定具類	x 1
化粧キャップユニット	x 1
排水ソケット	x 1
サイドカバーユニット	x 1
施工説明書	x 1
位置決めシート	x 1

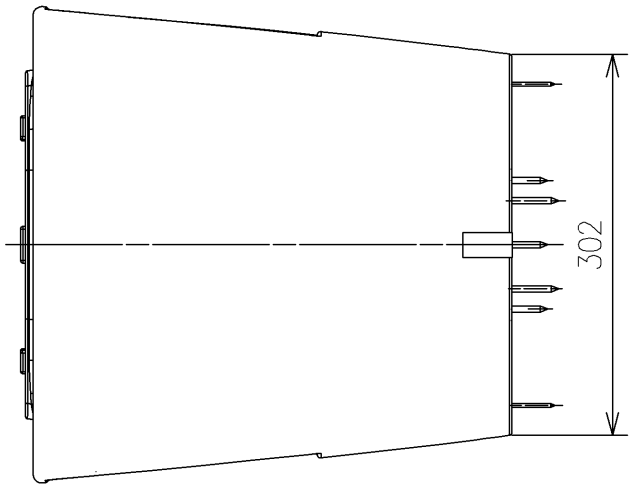

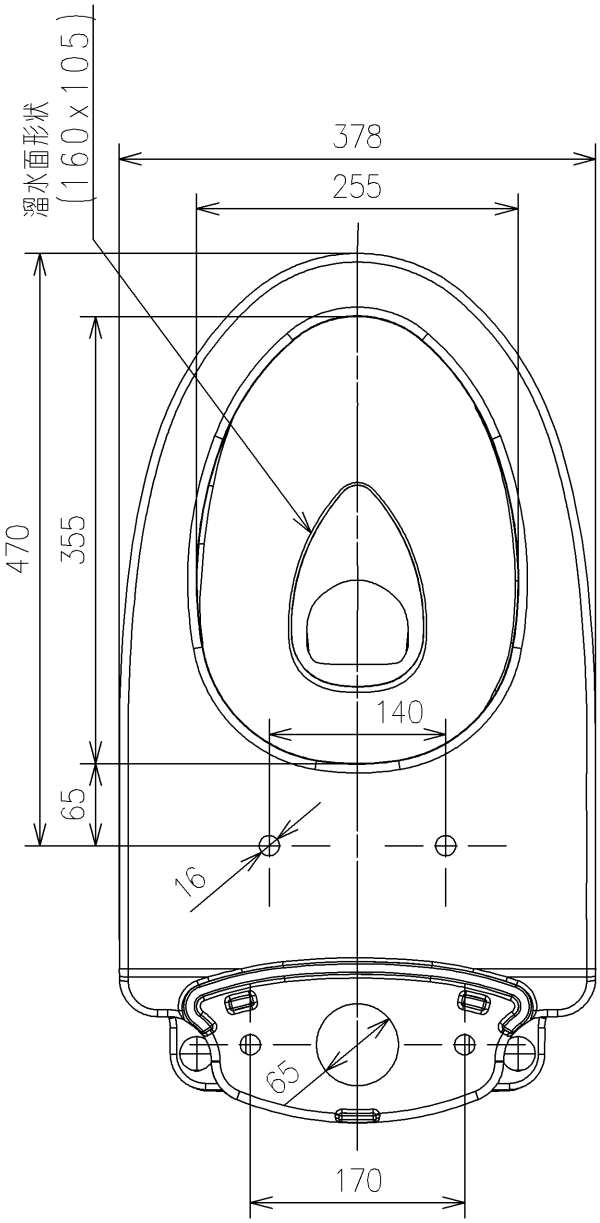

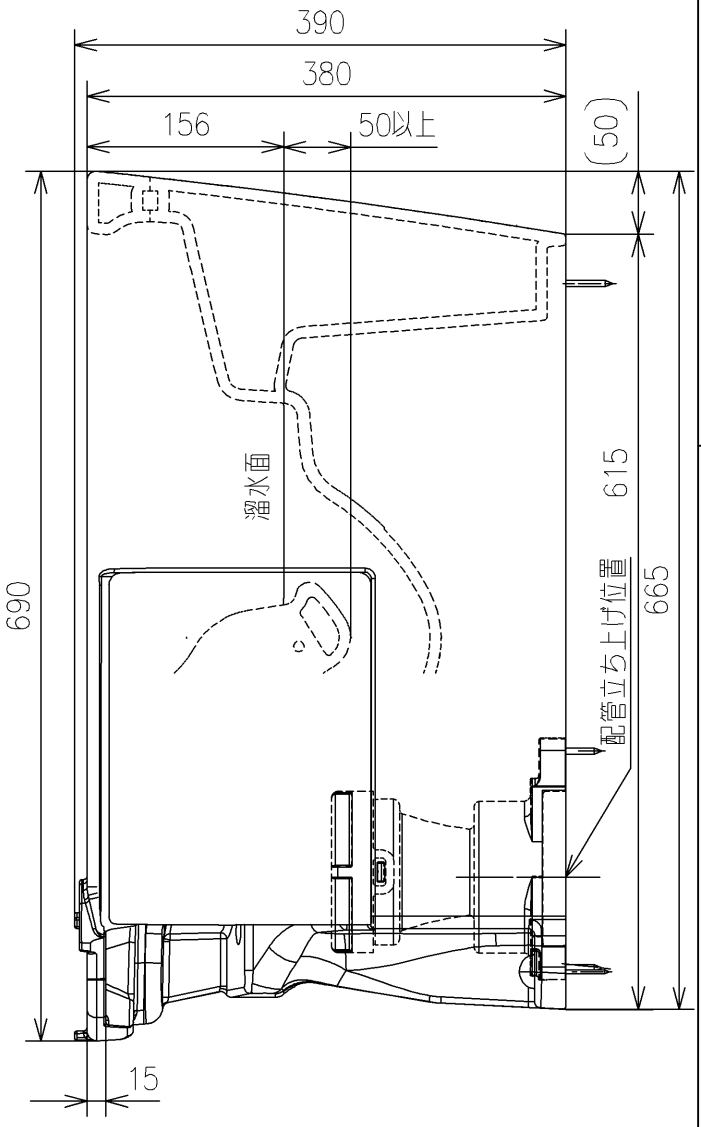

TOTO		UNIT mm	SCALE 1:6	DATE 2019-Sep-19	DRAWN kazuya.esaki
TITLE 床置床排水大便器ピュアレストEX					CHECKED makoto.bekki
FLOOR-MOUNTED TOILET BOWL (PUREREST EX)					APPROVED masaaki.inoue
REMARKS 防露式、エロンゲートタイプ					ITEM NUMBER CS400B