No.	名　称	材 質 ・ 仕 様	個 数	備 考
1	トップ、シンク	SUS430	1	
2	側　板	低圧メラミン化粧Ｐｔｂ	2	
3	底　板	低圧メラミン化粧Ｐｔｂ	1	
4	背　板	ＦＦ化粧ＭＤＦ＋Ｐｔｂ	1	
5	中　束	ＦＦ化粧Ｐｔｂ	1	
6	補助幕板	ＦＦ化粧Ｐｔｂ	2	

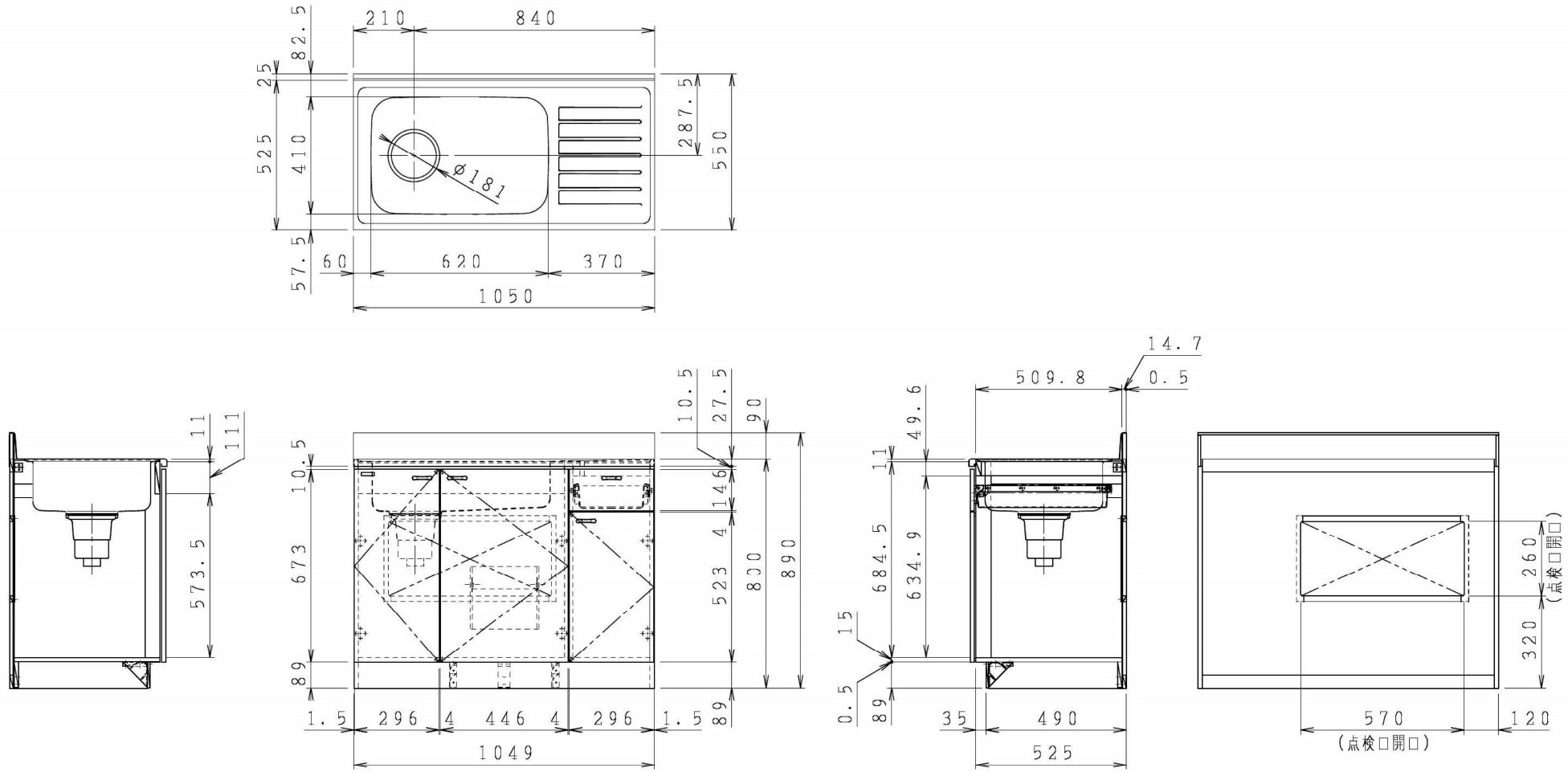

型式	＊＊＊-105MTF L	図番	01AKMG200GN105B3
		日付	2020-11-02
		尺度	1:15
名称	クリンプレティ 流し台	クリナップ株式会社	

011