No.	名　称	材 質 ・ 仕 様	個 数	備 考
1	トップ、シンク	SUS430	1	
2	側　板	低圧メラミン化粧Ptb	2	
3	底　板	低圧メラミン化粧Ptb	1	
4	背　板	FF化粧MDF+Ptb	1	
5	中　束	FF化粧Ptb	2	
6	補助幕板	FF化粧Ptb	2	

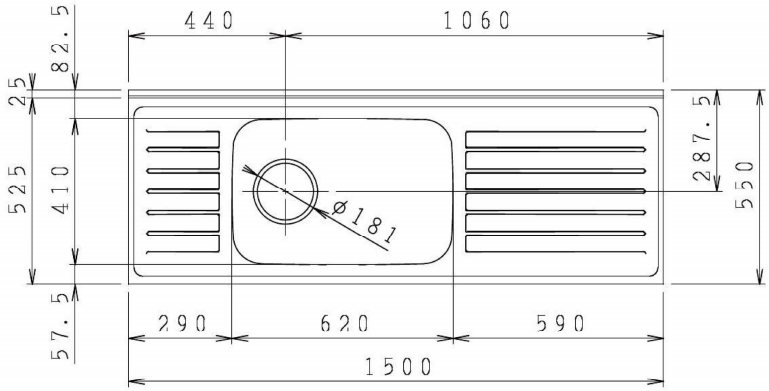

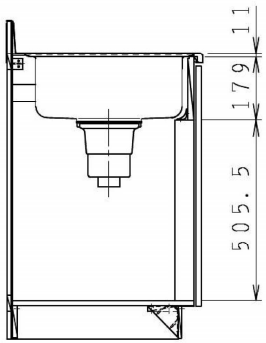

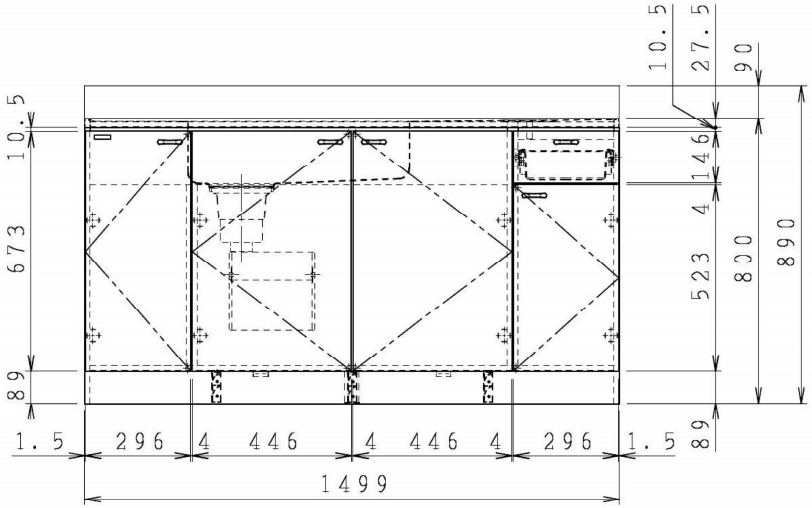

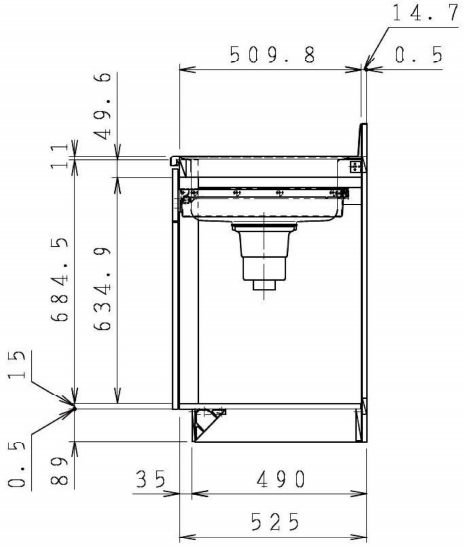

型式	***-150MF L	図番	01AKMG200GN150B1
		日付	2020-11-02
		尺度	1:15
名称	クリンプレティ 流し台	クリナップ株式会社	