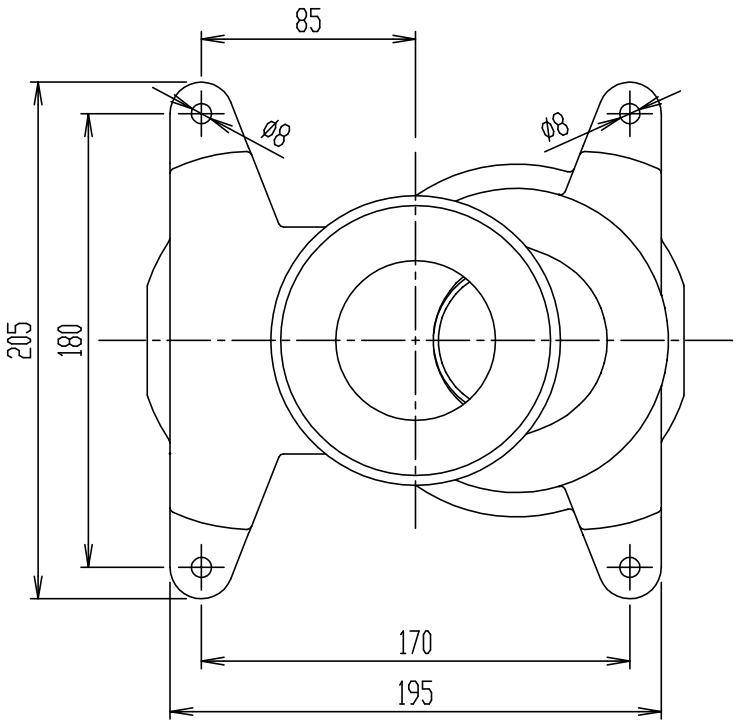

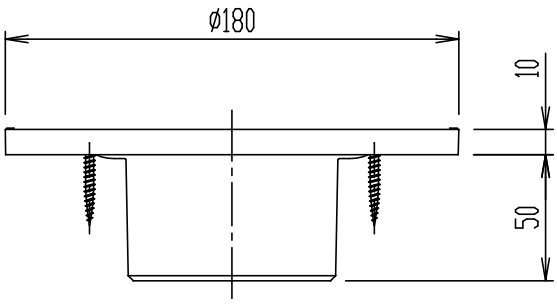

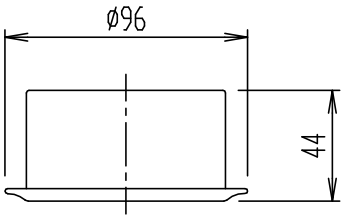

排水管 VU75の場合

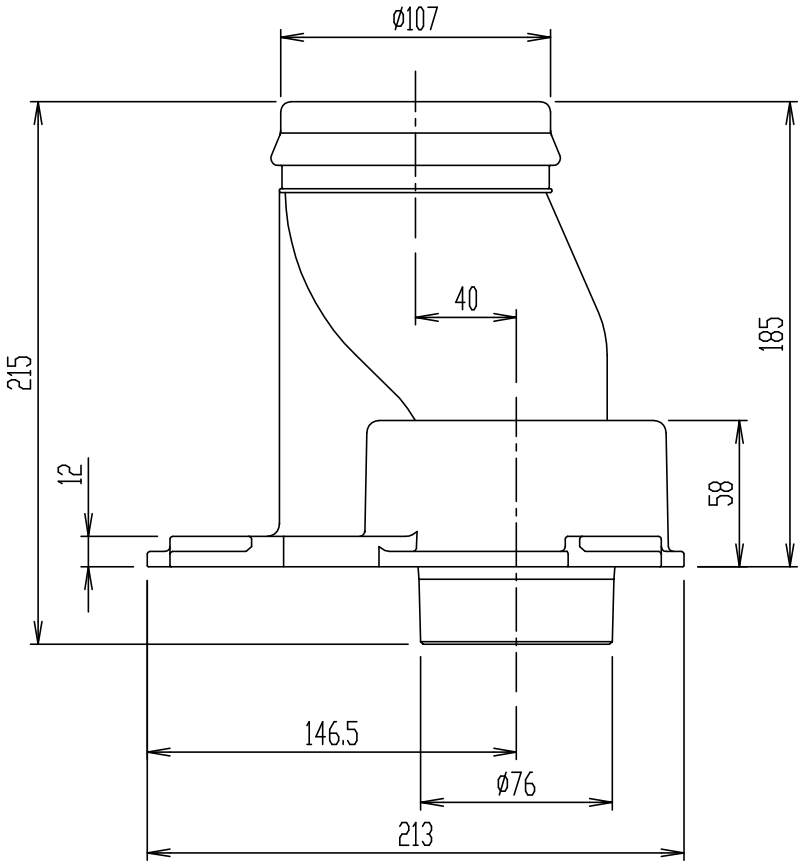

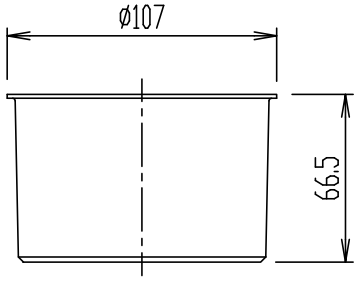

排水管 VP100の場合

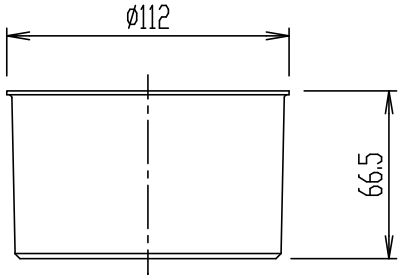

排水管 VU100の場合

＊ 施工に関する内容は、便器セットの施工説明書を参照してください。
＊ 他の排水ソケットとの互換性はありません。

日付	2022.02.22	尺度	1:3	製図	石川	検図	磯崎	品番	CF-ZA10AHG(120)-SET
図番	XK-CFZA10-0005B							品名	排水ソケットセット
備考									株式会社 LIXIL