No.	名　称	材質・仕様	個数	備考
1	トップ、シンク	NSSC180	1	
2	側　板	低圧メラミン化粧Ptb	2	
3	底　板	低圧メラミン化粧Ptb	1	
4	背　板	FF化粧MDF+Ptb	1	
5	仕切り板	低圧メラミン化粧Ptb	1	
6	補助幕板	FF化粧Ptb	2	
7	置き網棚	SWRM　PEコーティング	1	

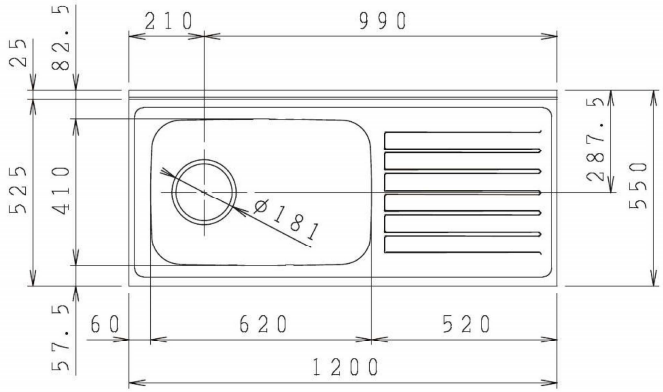

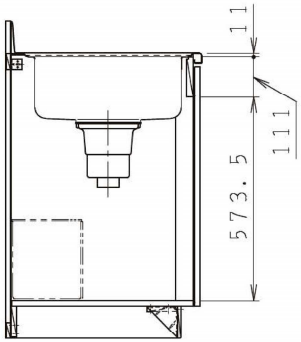

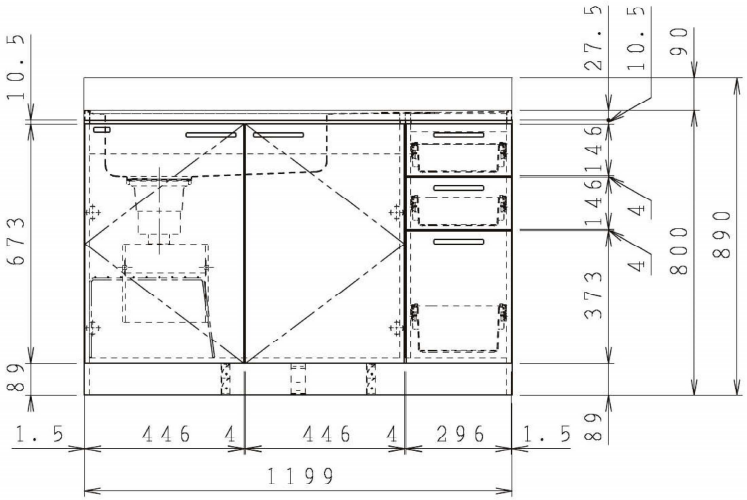

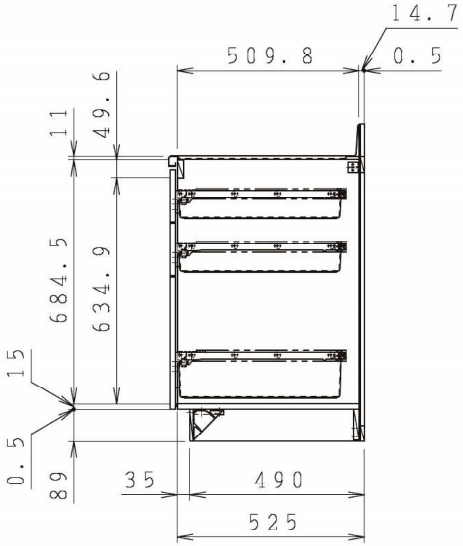

型式	＊＊＊-120M　L	図番	01AKML200GF120B1
		日付	2020-11-02
		尺度	1:15
名称	すみれ 流し台	クリナップ株式会社	