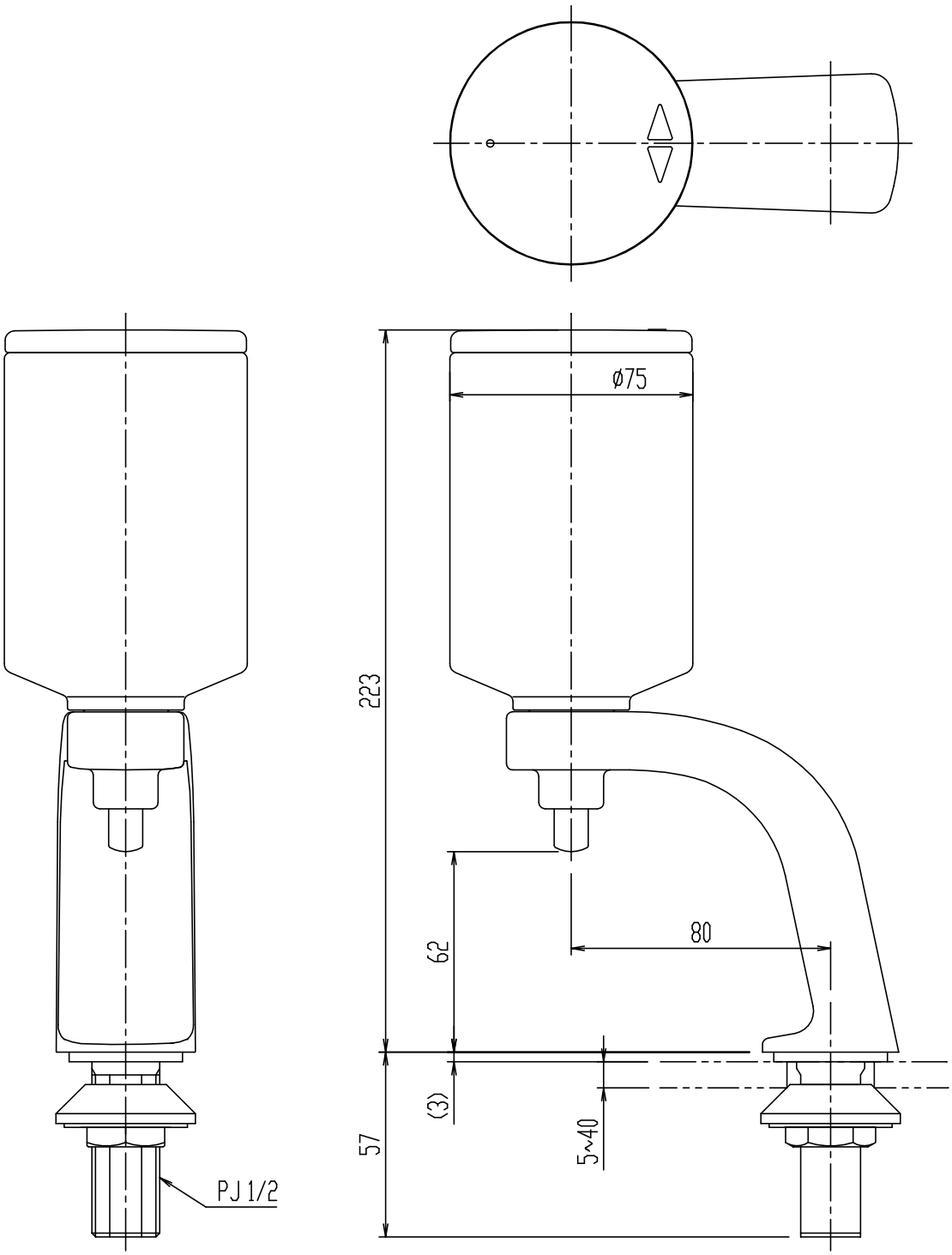

・使用可能な水石けん液は、
弊社公式ホームページをご確認下さい。
・指定以外の水石けん液を、ご使用されますと器具に悪影響を及ぼすことがあります。指定以外の水石けん液を、ご使用され不具合が発生した場合当社として責任を、負いかねます。

・(　)内は、参考寸法。
・カウンター穴あけ寸法は、φ27±2～φ32±2mmで行って下さい。

日付	2019.03.29	尺度	1:2	製図	釜山	検図	磯崎	品番	KF-24F
図番	XK-KF24-0037D							品名	立形水石けん入れ
備考									株式会社 LIXIL