No.	名　称	材　質　・　仕　様	個　数	備　考
1	トップ、シンク	SUS430	1	
2	側　板	低圧メラミン化粧Ptb	2	
3	底　板	低圧メラミン化粧Ptb	1	
4	背　板	FF化粧MDF+Ptb	1	
5	中　束	FF化粧Ptb	2	
6	補助幕板	FF化粧Ptb	2	

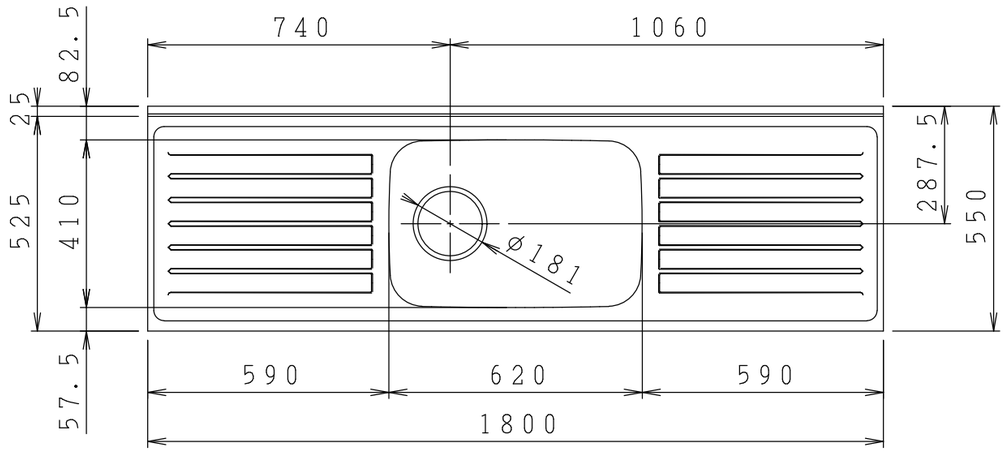

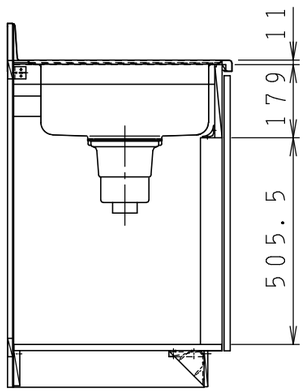

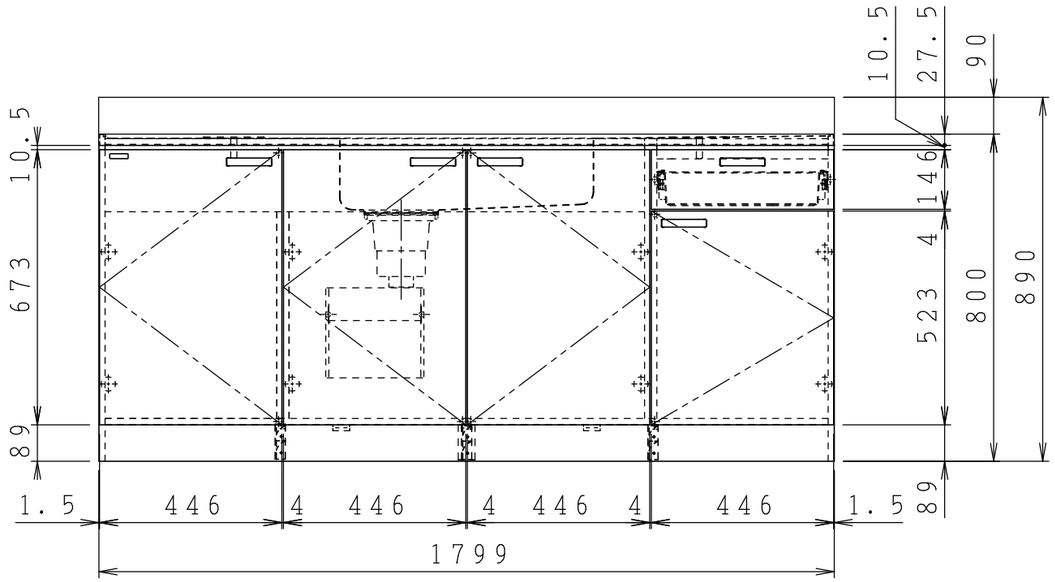

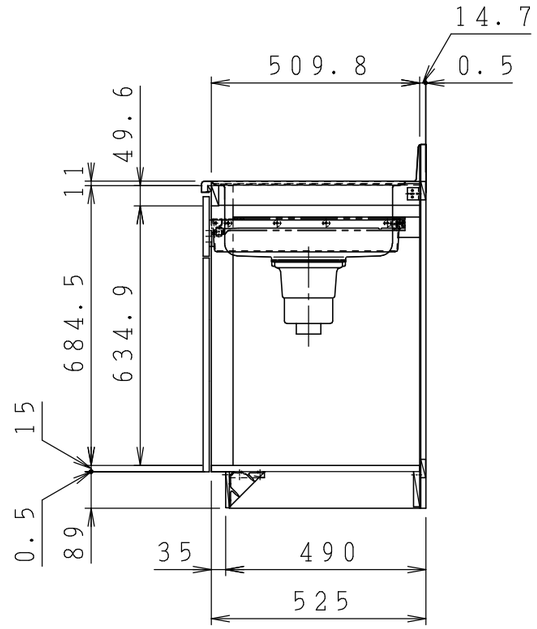

型式	C3A-180MF L	図番	01AKMD200GN180B1
名称	クリンプレティLE 流し台	日付	2024-03-18
		尺度	1:15

クリナップ株式会社