No.	名　称	材質・仕様	個数	備考
1	トップ	SUS430	1	
2	側　板	低圧メラミン化粧Ptb	2	
3	底　板	低圧メラミン化粧Ptb	1	
4	背　板	FF化粧MDF+Ptb	1	
5	補助幕板	FF化粧MDF	1	
6	補助幕板	FF化粧Ptb	1	

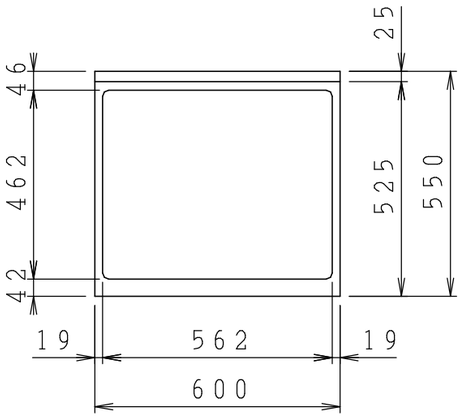

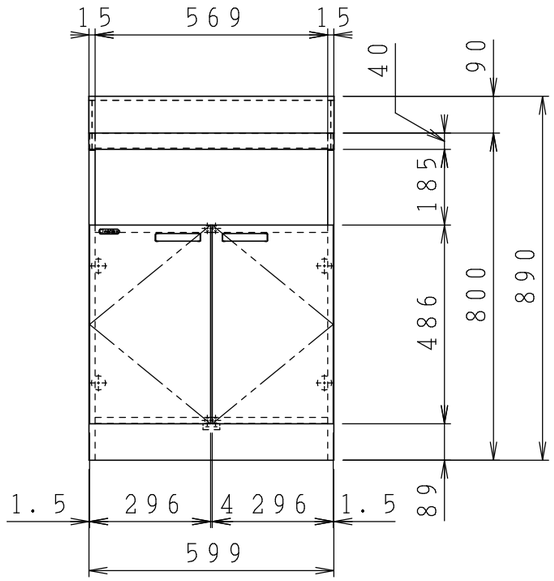

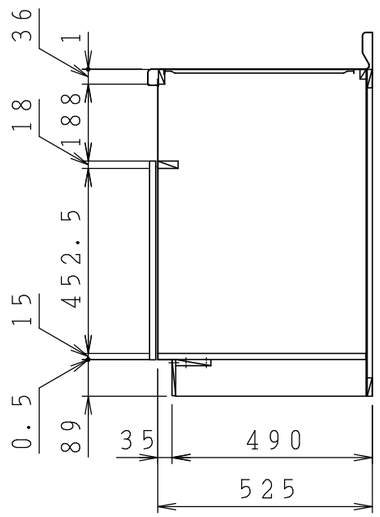

型式	C3A-60KBG	図番	01AKMD203BP060A1
		日付	2024-03-18
		尺度	1:15
名称	クリンプレティLE ビルトインコンロキャビネット	クリナップ株式会社	