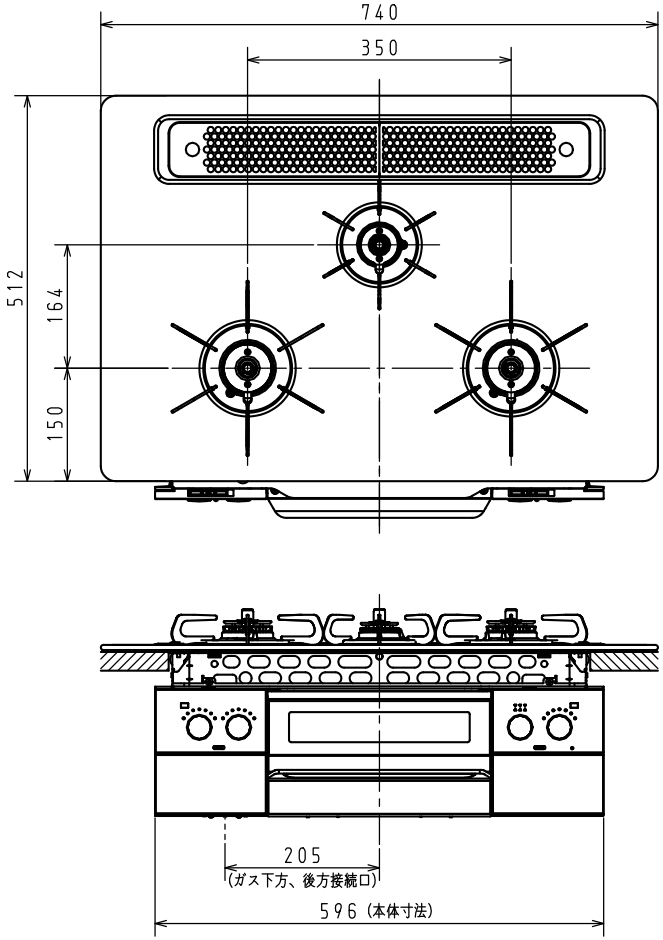

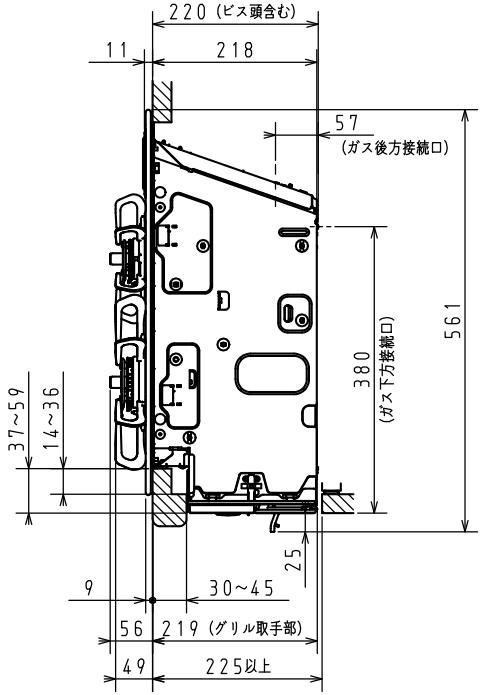

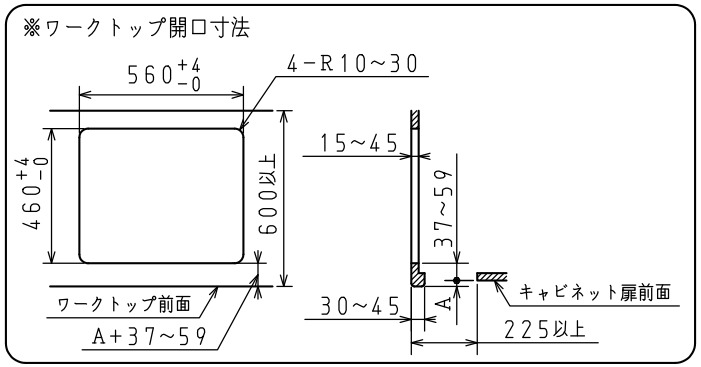

商品名		PD-829WS-75CV	
外形寸法 (mm)		高さ269×幅740×奥行561	
質量 (kg)		28.0	
ガス消費量 (kW)	ガス種	13A	LP
	全点火時	10.6	10.5
	強火力バーナー	4.20	4.20
	小バーナー	1.30	1.30
	グリル	2.02	2.02
接続方法		Rc1/2	
電源		DC3.0V (単一形アルカリ乾電池×2本)	
安心・安全機能		立消え安全装置、消し忘れ消火機能 調理油過熱防止装置 (天ぷら油過熱防止機能) 焦げつき消火機能、火力切り替えお知らせ機能 異常過熱防止機能 (早切れ防止機能) グリル過熱防止機能 フレームトラップ (グリル排気口遮炎装置) 操作ボタン戻し忘れお知らせ機能 感震停止機能、グリル点火お知らせ機能	

ガス機器防火性能評定品

※仕様は改良のためお知らせせずに変更することがあります。
又、表数値は、標準ですので、ガス種によって数値が変わることがあります。

単位：mm

品名	3口グリル付 ビルトインコンロ		型式	PD-829WS-75CV
尺度		図番		
更新日	24.02			株式会社 パロマ

58-38300-GS©