図番	

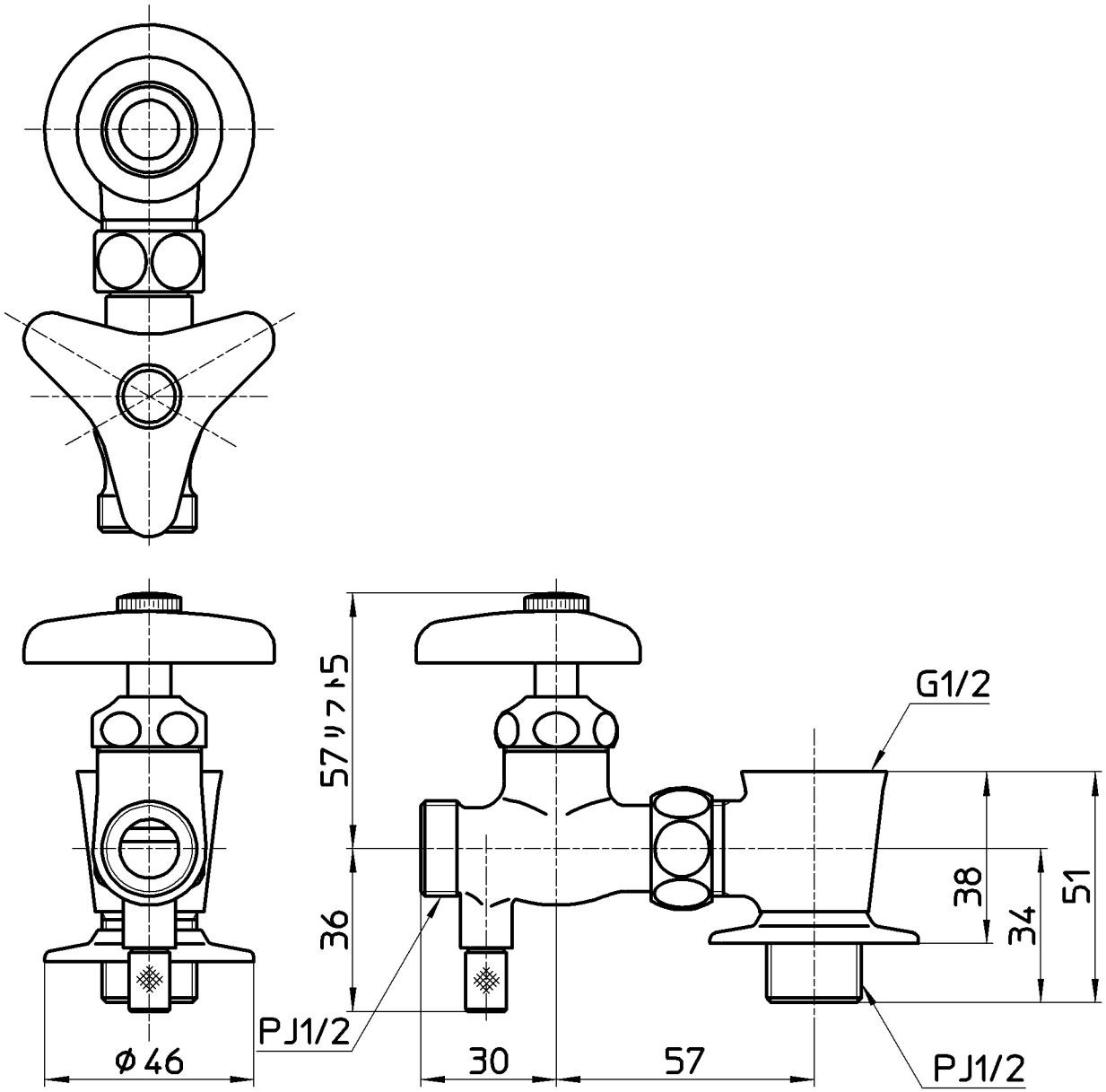

備考							
品名	水抜分岐バルブ	尺度	承認	検図	製図	担当	第三角法
品番	B24K-13	1 :1,5	・ ・	・ ・	・ ・	・ ・	株式会社 三栄水栓製作所