図番

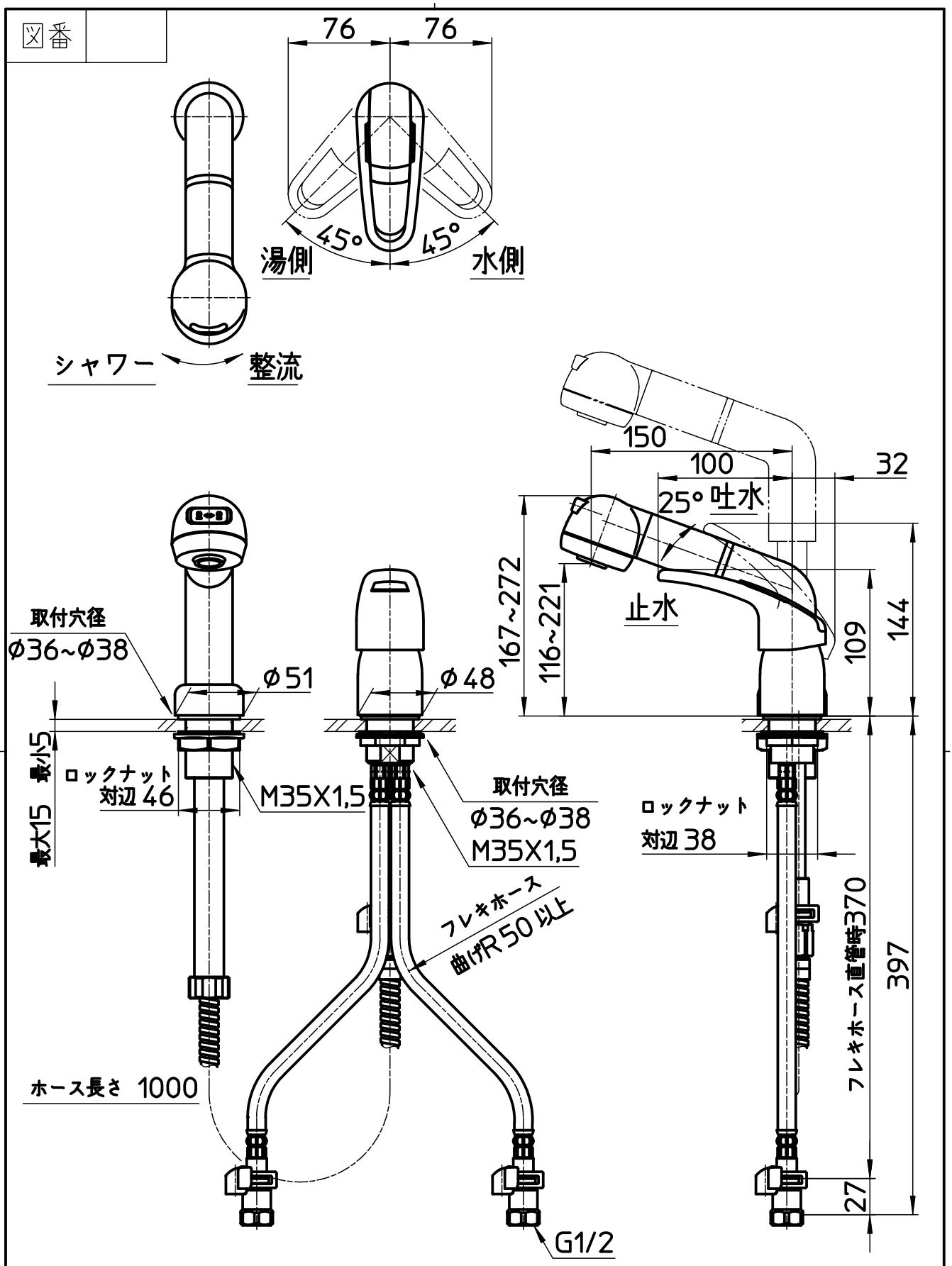

備考	JIS 吐水口は回転式(角度制限なし)

品名	シングルスプレー混合栓 (洗髪用)	尺度	承認	検図	製図	設計	第三角法
品番	K3761JV-C-13	1 : 4					株式会社 三栄水栓製作所